计算机辅助设计(Computer Aided Design,简称CAD)指利用计算机及其图形设备帮助设计人员进行设计工作。其诞生于二十世纪60年代的美国，最早应用在汽车制造、航空航天以及电子工业的大公司中。随着计算机变得更便宜，应用范围也逐渐变广。

我们一般习惯称的CAD，主要是指进行计算机辅助设计的相关软件，主要有AutoDesk CAD，以及国产的天正、中望、CAXA、浩辰、博超、鸿业等。当然，以上主要是二维软件，市场上还有很多三维CAD软件，如INVENOR、PRO-E、Catia、SolidWorks、UG、REVIT等。

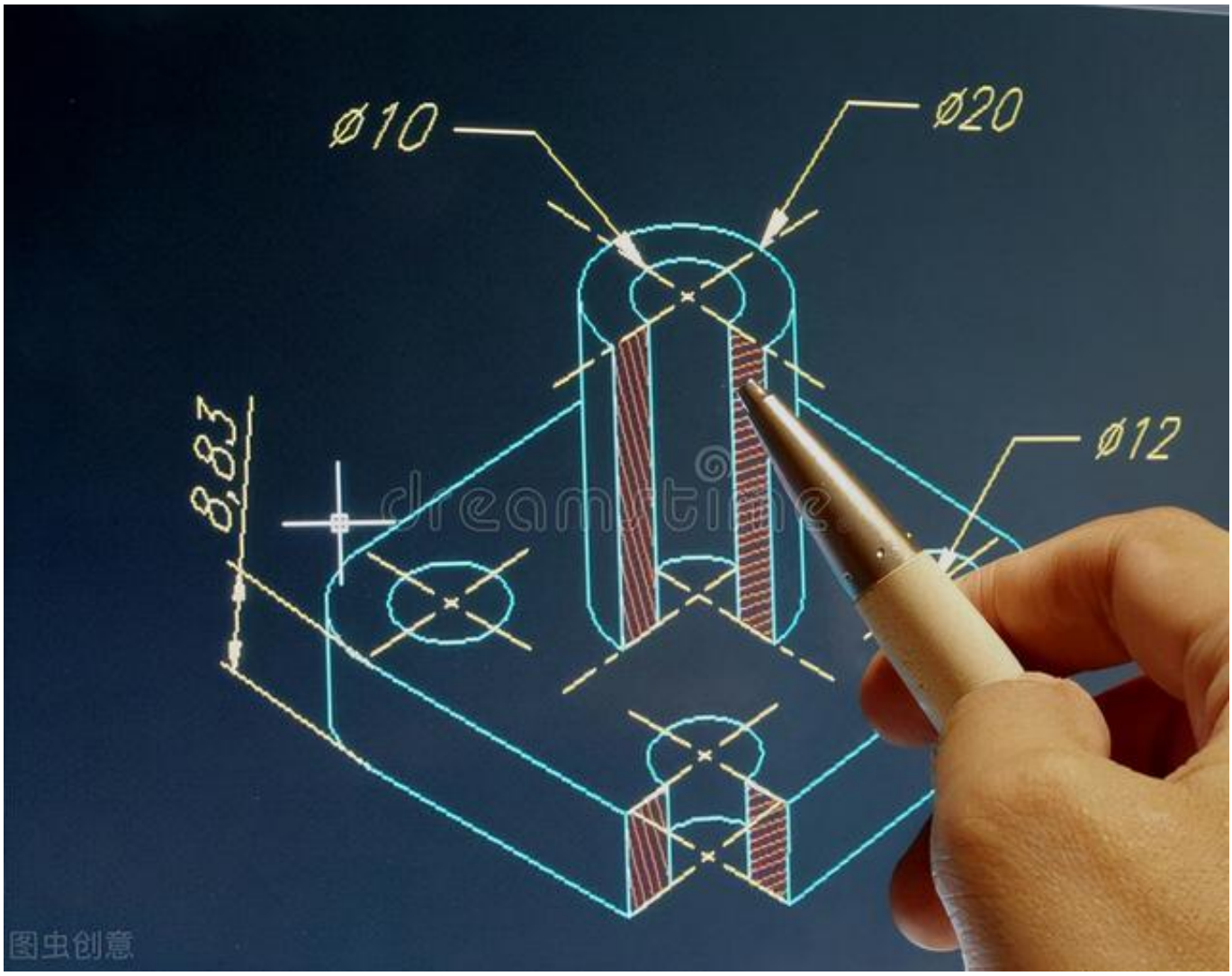

一、AutoCAD

【简介】

AutoCAD（Autodesk Computer Aided Design），是一般大家所说的CAD，由Autodesk（欧特克）公司首次于1982年开发的自动计算机辅助设计软件，用于二维绘图、详细绘制、设计文档和基本三维设计。可以用于土木建筑，装饰装潢，工业制图，工程制图，电子工业，服装加工等多方面领域。

【版本】

AutoCAD版本众多，从上世纪80年代发布第一个版本，不断在改进升级，从2000版开始使用年份作为版本号，后面几乎每年都会升级一次。

1． AutoCADV1.0：1982.11正式出版

2． AutoCAD V1.2：1983.4

3． AutoCADV1.3：1983.8

4． AutoCADV1.4：1983.10

5． AutoCADV2.0：1984.10

6． AutoCADR2.0：1984.11

7． AutoCADV2.17- V2.18

8． AutoCADV2.5：1986.7

9． AutoCADV2.6：1986.11

10．AutoCADR3.0：1987.6

11． AutoCADR(Release)9.0：1988.2，出现了状态行下拉式菜单。至此，Auto CAD开始在国外加密销售。

12． AutoCADR10.0：1988.10

13． AutoCADR11.0：1990.8

14． AutoCADR12.0：1992.8

15． AutoCADR13.0：1994.11

16． AutoCADR14.0：1997.4

17． AutoCAD 2000(AutoCADR15.0）

18．AutoCAD 2001：2000.5

19．AutoCAD 2002（R15.6）：2001.11

20．AutoCAD 2004（R16.0）：2003.7

21．AutoCAD 2005（R16.1）：2004.5

22．AUTOCAD 2006（R16.2）：2006.3.19

23．AUTOCAD 2007（R17.0）：2006.3.23

24．AutoCAD 2008：2007,12,3

25．AutoCAD 2009：2008.5

26．AutoCAD 2010： 2009

27．AutoCAD 2011：2010

28．AutoCAD 2012： 2011

29．AutoCAD 2013：2012

30．Autodesk AutoCAD Electrical 2013：2012-08-04

31．Autodesk AutoCAD Mechanical 2013：2012-10-22

32．Portable AutoCAD Mechanical 2013：2012-12-14

33.AutoCAD 2014

34.AutoCAD2015

35. AutoCAD2016

36.AutoCAD 2017

37.AutoCAD2018

38. AutoCAD2019

39.AutoCAD2020

40.AutoCAD2021

41.AutoCAD2022

【哪个好用】

随着技术的发展进步，CAD功能越来越强大，但是安装包也越来越大，对电脑性能的要求也越来越高。至于哪个版本好用，完全是由个人习惯和电脑配置等因素决定的，仁者见仁智者见智。由于低版本文件在高版本CAD打开时文字可能存在存在兼容性的问题。为了兼容性考虑，在电脑配置允许的情况下，尽量选择2014及以后版本。

图虫创意

二、其他国产CAD软件

主要有天正、中望、CAXA、浩辰、博超、鸿业等，有些国产软件针对国内用户的需求开发了很多独特功能，可以大大提高工作中的绘图效率。

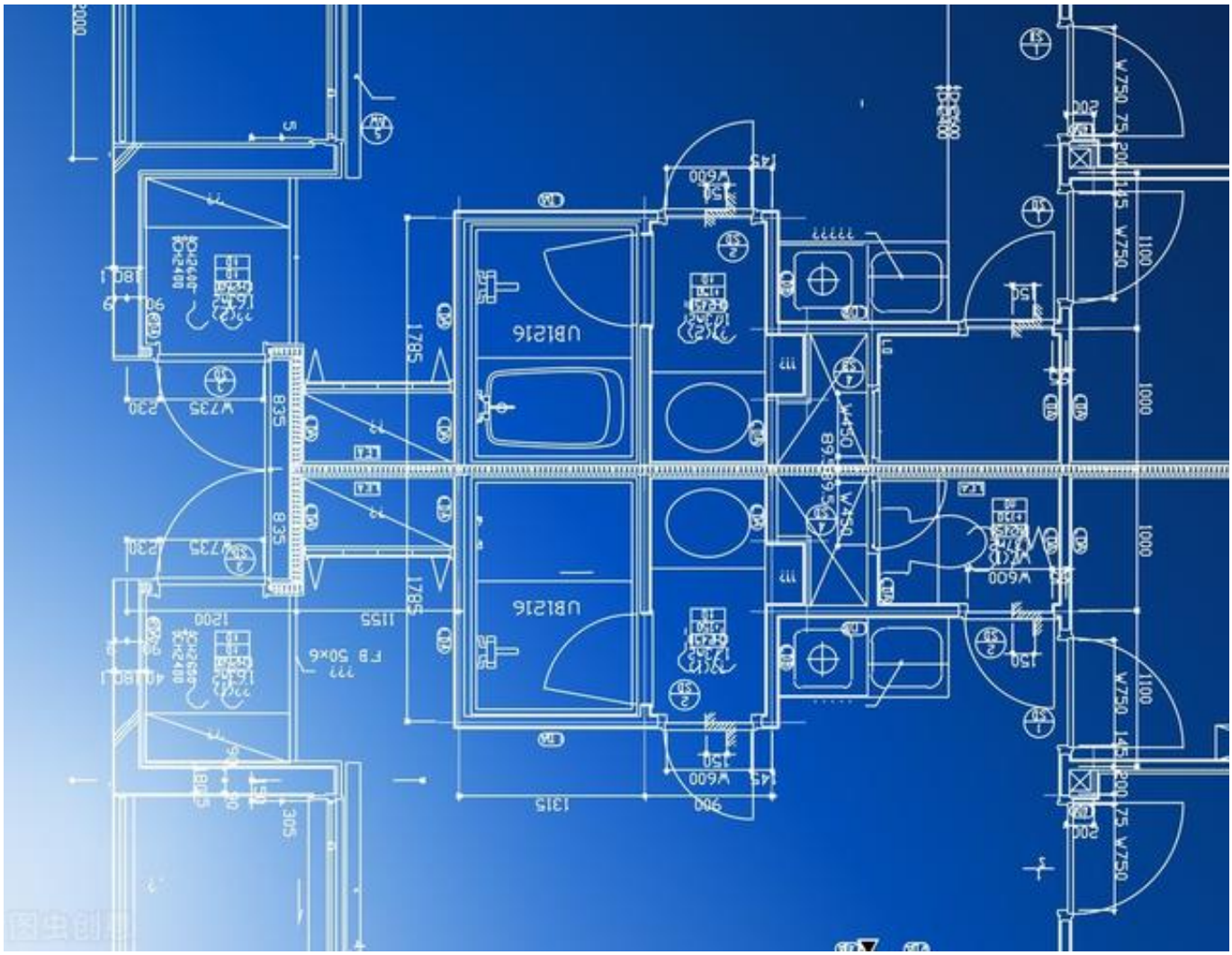

三、三维CAD软件

三维CAD软件主要有INVENOR、PRO-E、Catia、SolidWorks、UG、REVIT等。

INVENOR：由AutoDesk开发，界面简单，入门容易，与AutoCAD结合较好，有AutoCAD基础的话学习Inventor较为方便。

PRO-E：由美国PTC公司出品，适用于家电、数码、通迅电子、日用品等消费电子

行业及其模具。

Catia：由法国达索公司开发的三
维设计软件，其曲面造型功能强大，因此在汽车、飞机、轮船行业占有相当优势。尤其是造型设计人员使用的比较广泛。

SolidWorks：同样是由法国达索公司开发的三维设计软件，很多从事机械设计、设备自动化的技术人员使用。
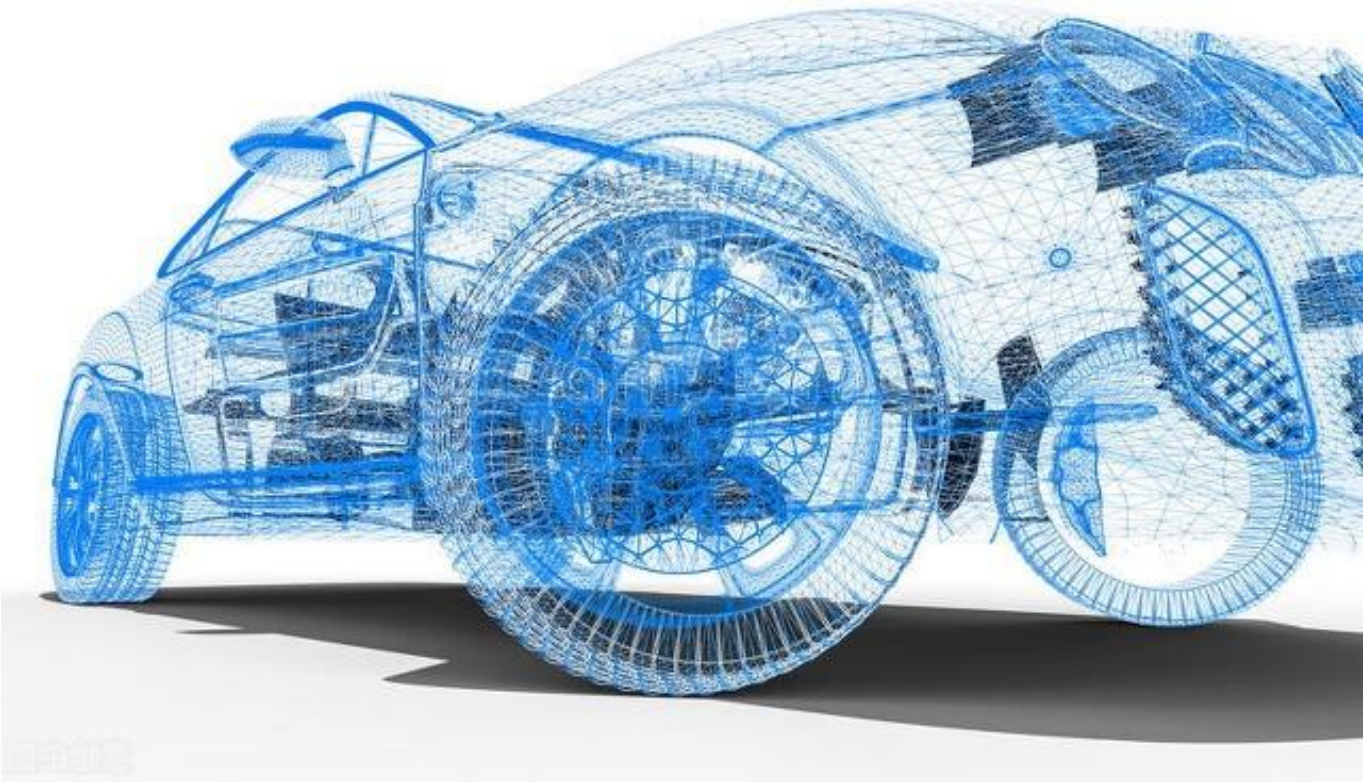
UG：由西门子公司出品，主要用于汽车、航空航天及相关模具设计、分析、制造，非常适合做模具设计，尤其是注塑模具设计，超过80%模具设计人员使用。